1919-9

単位重量：1.79g

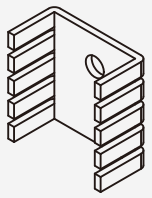

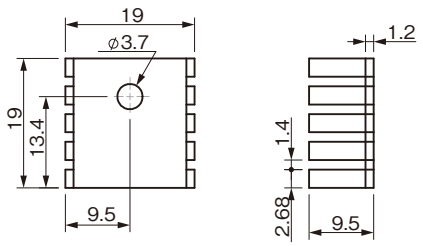

熱抵抗(℃/W) 24.22

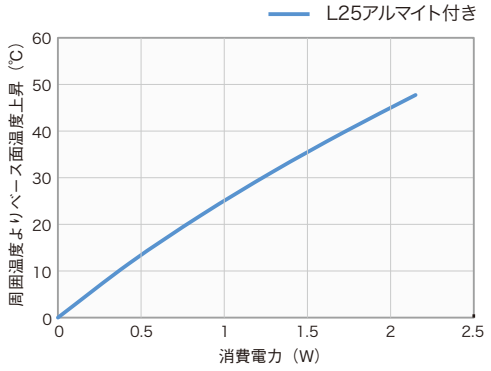

2025-5

単位重量：1.71g

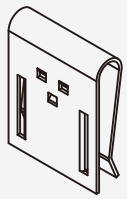

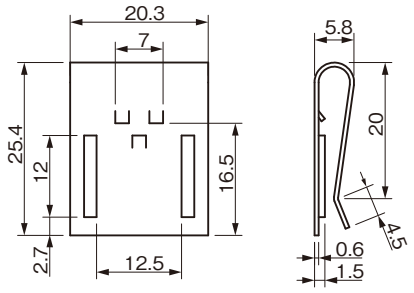

熱抵抗(℃/W) 24.73

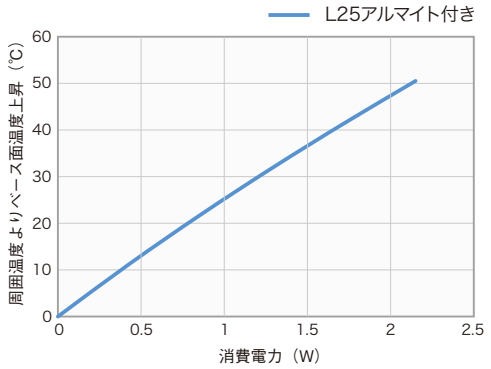

2518-12

単位重量：2.43g

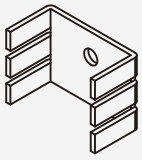

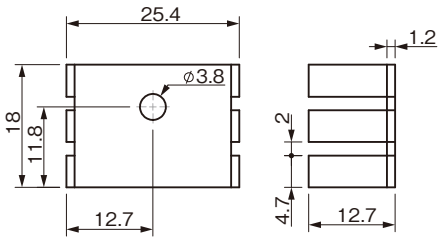

熱抵抗(℃/W) 22.52

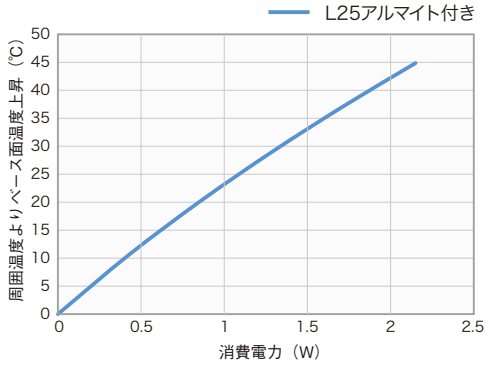

2530-12

単位重量：3.97g

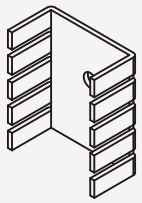

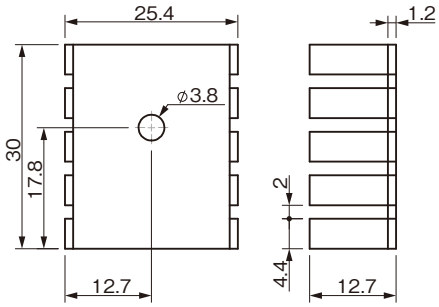

熱抵抗(℃/W) 17.49

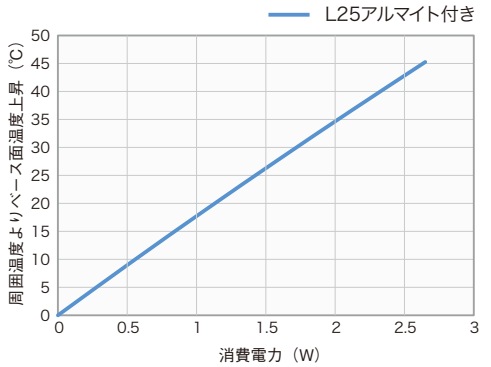

2535-12

単位重量：4.03g

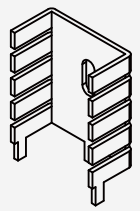

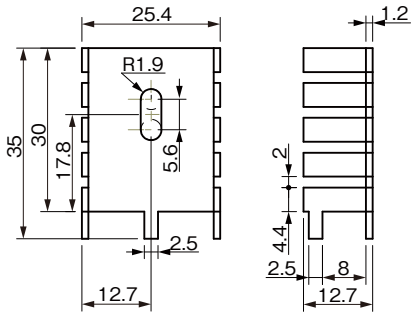

熱抵抗(℃/W) 17.49

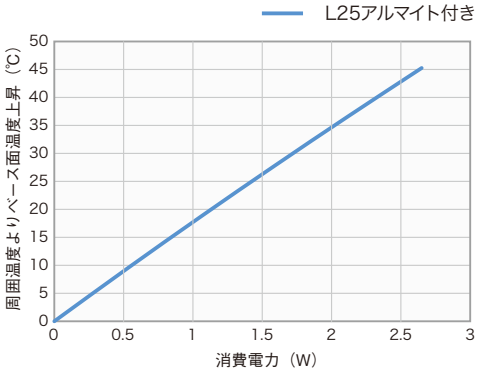

4417-12

単位重量：2.76g

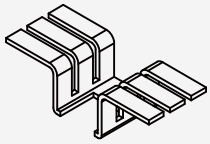

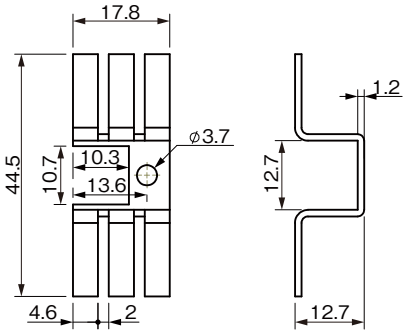

熱抵抗(℃/W) 19.09

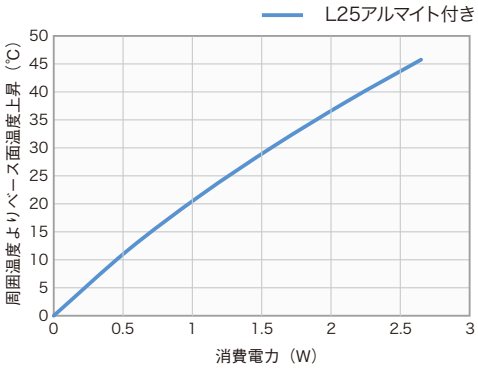

4436-9

単位重量：5.63g

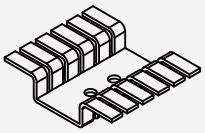

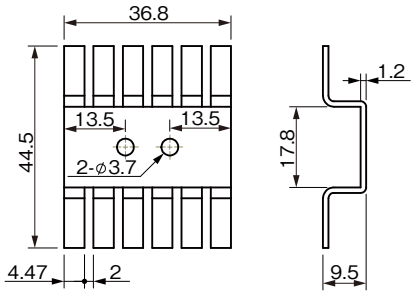

熱抵抗(℃/W) 14.35

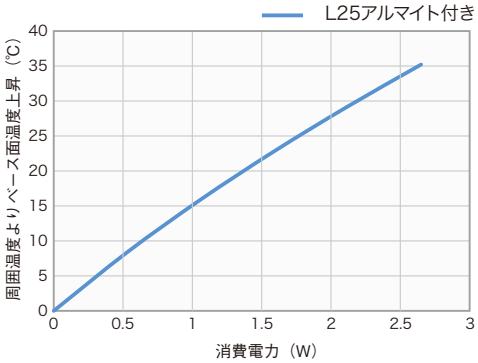

4735-12

単位重量：5.91g

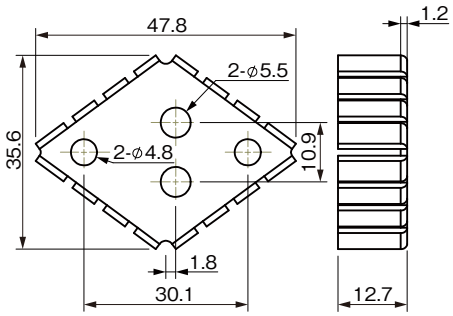
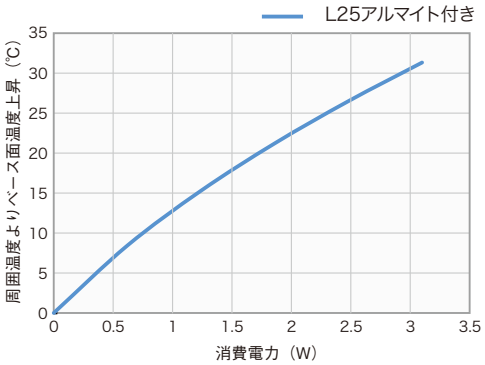
熱抵抗(℃/W) 11.41